EVA-2082S/920

2 voies avec double 8"
Large bande 90° x 20°
Module Line Array
à double élément

Caractéristiques remarquables:

- Performances d'un vrai Line Array
- Couverture horizontale de 90°
- Couverture verticale de 20°
- Rendement de 104 dB
- Système d'accrochage masqué (inclus) et discret
- 3 Finitions disponibles : standard, PI, et fibre de verre
- Logiciel EVADA (EVA Design Assistant)
- Un seul canal d'amplification peut alimenter un cluster complet
- Filtre sophistiqué de 6ème ordre avec protection HF

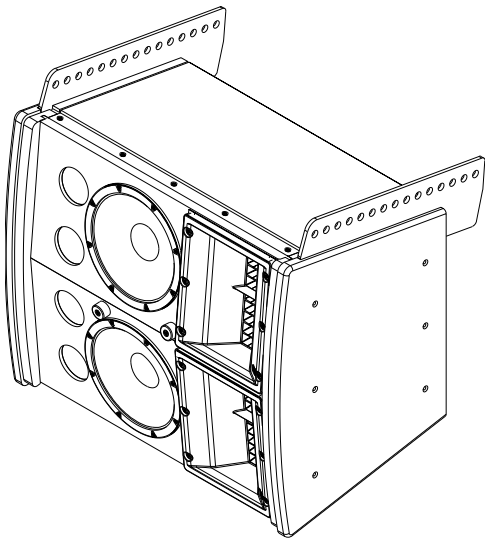

Description générale:

La gamme Electro-Voice® EVA (Expandable Vertical Array) est conçue pour offrir une performance large bande avec une couverture bien définié afin de réaliser des systèmes line arrays en utilisant quatre types d'enceintes chacune disposant de deux modules. Deux types de couverture verticale de 6° et 20° peuvent être combinés pour créer des line arrays optimisés pour des espaces allant de 12m à plus de 60m de profondeur. Deux types de couverture horizontale de 90°et 120° offrent un accord parfait selon le lieu. Chaque enceinte consiste en deux éléments 2 voies disposant chacun d'un boomer de 20 centimètres et de deux compressions montés sur un guide d'onde de type hydra. Des filtres passifs de 6ème ordre permettent de coupler les haut-parleurs de manière optimale et de fournir une radiation d'onde plane et de réponse en fréquence équivalente aux meilleurs systèmes avec DSP. Le choix de l'impédance permet d'alimenter jusqu'à quatre modules avec un seul canal d'amplificateurs sous 4 Ohms. un élément sub-grave est disponible lorsqu'une réponse en fréquence inférieure à 50 Hz est requise. Les systèmes EVA peuvent être utilisés dans un grand nombre d'applications en installation fixe lorsqu'une haute qualité sonore et une excellente couverture sont requises et ils sont compacts, légers et discrets.

Les enceintes EVA-2082 utilisent quatre compressions DH2005 1.25" en titane à haut rendement montées sur deux générateurs d'ondes planes Hydra® et sur deux guides d'onde. Il en résulte une répons een fréquence homogène jusqu'à 20 kHz et un excellent contrôle de la directivité.

Le boomer EVS2008 8" (20 cm) est conçu pour être utilisé dans un line array et offrir une très faible distorsion ainsi qu'un maximum d'intelligibilité à des niveaux de pression élevés. Le filtre intégré offre des pentes très raides de 36 dB/octave et inclut une égalisation afin d'avoir une réponse homogène dans la plage de restitution de la voix, une courbe de réponse étendue dans l'aigu ainsi qu'un circuit de protection pour une fiabilité à long terme. Une atténuation est disponible pour l'utilisateur afin d'adapter le line array à l'auditoire.

(Suite page suivante.)

Caractéristiques techniques:

Réponse en fréquence[1] (-3 dB):	60 Hz - 19 kHz	
Réponse en fréquence[1] (-10 dB):	45 Hz - 20 kHz	
Fréq. passe-haut recommandée:	50 Hz	
Rendement dans l'axe[2]:	104 dB (1W/1m)	
SPL maximum calculé[2]:	129 dB continus, 135 dB Crête	
Couverture horizontale:	90°	
Couverture verticale:	20°	
Puissance admissible:	350W Continus, 1400W Crête(2)	
HP basses fréquences:	2 x Boomer EVS2008, 8 in (203mm)	
HP hautes fréquences:	4 x compressions DH2005, 1.25 in (32mm)	
Fréquence de filtrage:	1740 Hz	
Impédance nominale:	16 Ohms	
Impédance minimale:	12 Ohms	
Connecteurs:	2 x Phoenix 4 contacts AWG10 à vis type EuroBlock	Version PI avec capot et presse-étoupe inclus
Ebénisterie:	MDF et contreplaqué avec EVCoat™	
Grille:	Acier poudré galvanisé 16GA	Version PI Acier inox avec tissu hydrofuge
Suspension:	Bumper EVA (vendu séparément)	
Dimensions (H x L x P):	20.25" x 23.50" x 14.10" (514.4mm x 596.9mm x 358.2mm)	
Poids net:	81.8 lbs (37.1 kg)	
Poids emballé:	91.8 lbs (41.7 kg)	

[1] Mesure Full Space
[2] Mesure Full Space de 3 éléments. SPL pour une distance d'un mètre.

Description générale (suite):

L'ébénisterie est construite en bois et dispose de renforts métalliques internes tandis que son revêtement de type EVCoat™ offre une durabilité et une finition d'aspect professionnel. Une version fibre d everre est disponibles pour les applications les plus exigeantes. Les versions PI et FG incluent un panneau avec presse-étoupe et une grille en acier inox avec 3 couches de tissu. Les côtés de l'enceinte intègrent tout le système d'accrochage. Le concept acoustique et le système d'accrochage uniques permettent de constituer une disposition verticale de huit modules en utilisant une combinaison des différents types d'enceintes EVA. Avec un choix de couvertures horizontales et verticales on dispose des outils offrant le maximum de souplesse pour concevoir un système, quel que soit l'application ou le budget. Le panneau de connexion innovant offre un choix de connecteurs de type Phoenix (inclus dans les modèles standards), une plaque de protection optionnelle avec deux embases type NL4 ou une plaque avec presse-étoupe pour câble nu. Le panneau de connexion permet d'ajouter jusqu'à 9 dB d'atténuation par pas de 3 dB sur une enceinte.

La série EVA a été concue pour fonctionner avec un seul canal d'amplificateur par côté pour alimenter jusqu'à 4 enceintes (soit 8 éléments) avec une impédance de 4 Ohms et de disposer d'un système puissant, compact et extrêmement efficace.

Largeur du faisceau:

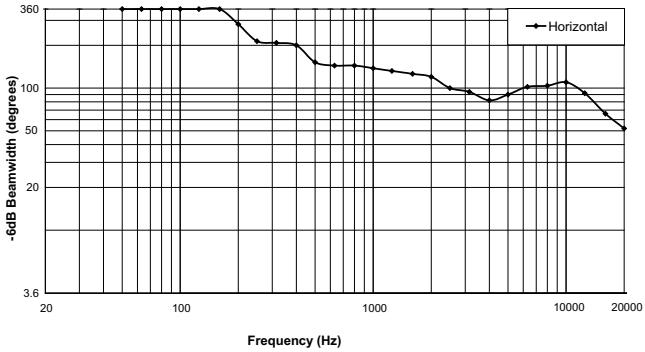

Réponse en fréquence & Impédance

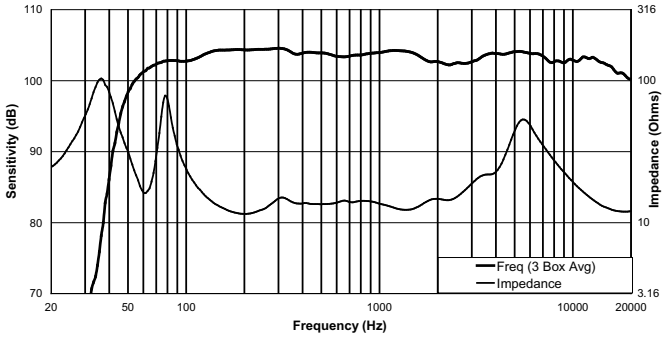

Réponse en fréquence horizontale hors axe

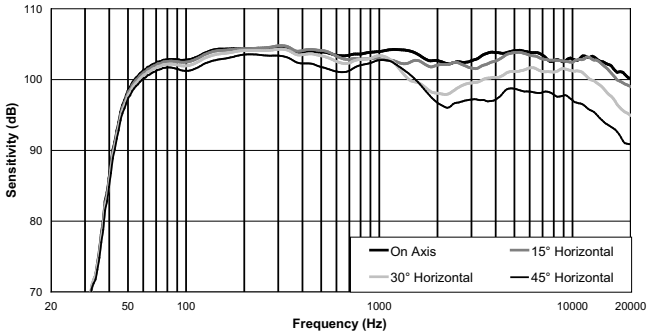

Diagramme:

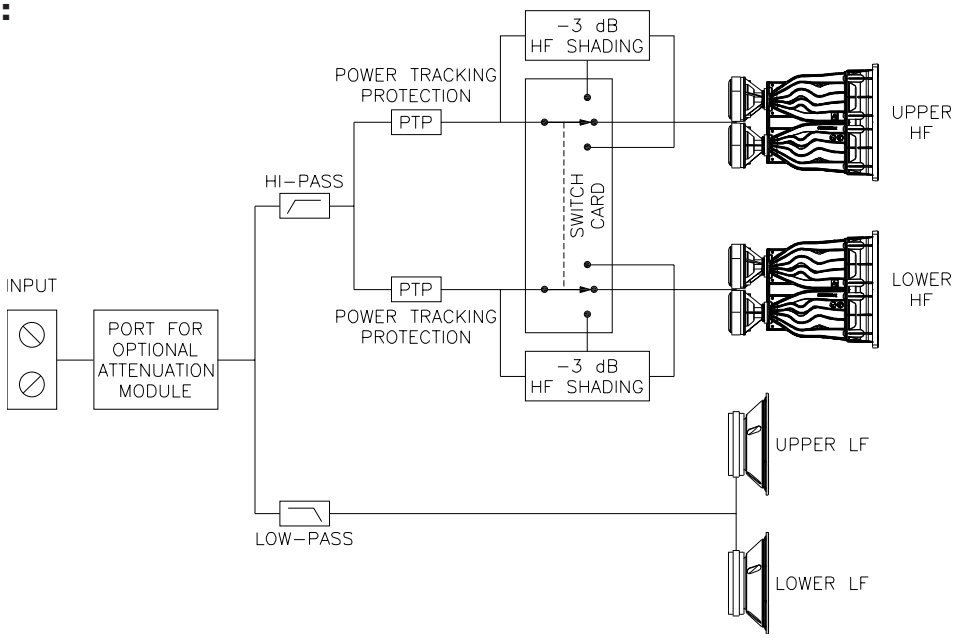

Diagrammes polaires (1/3 Octave):

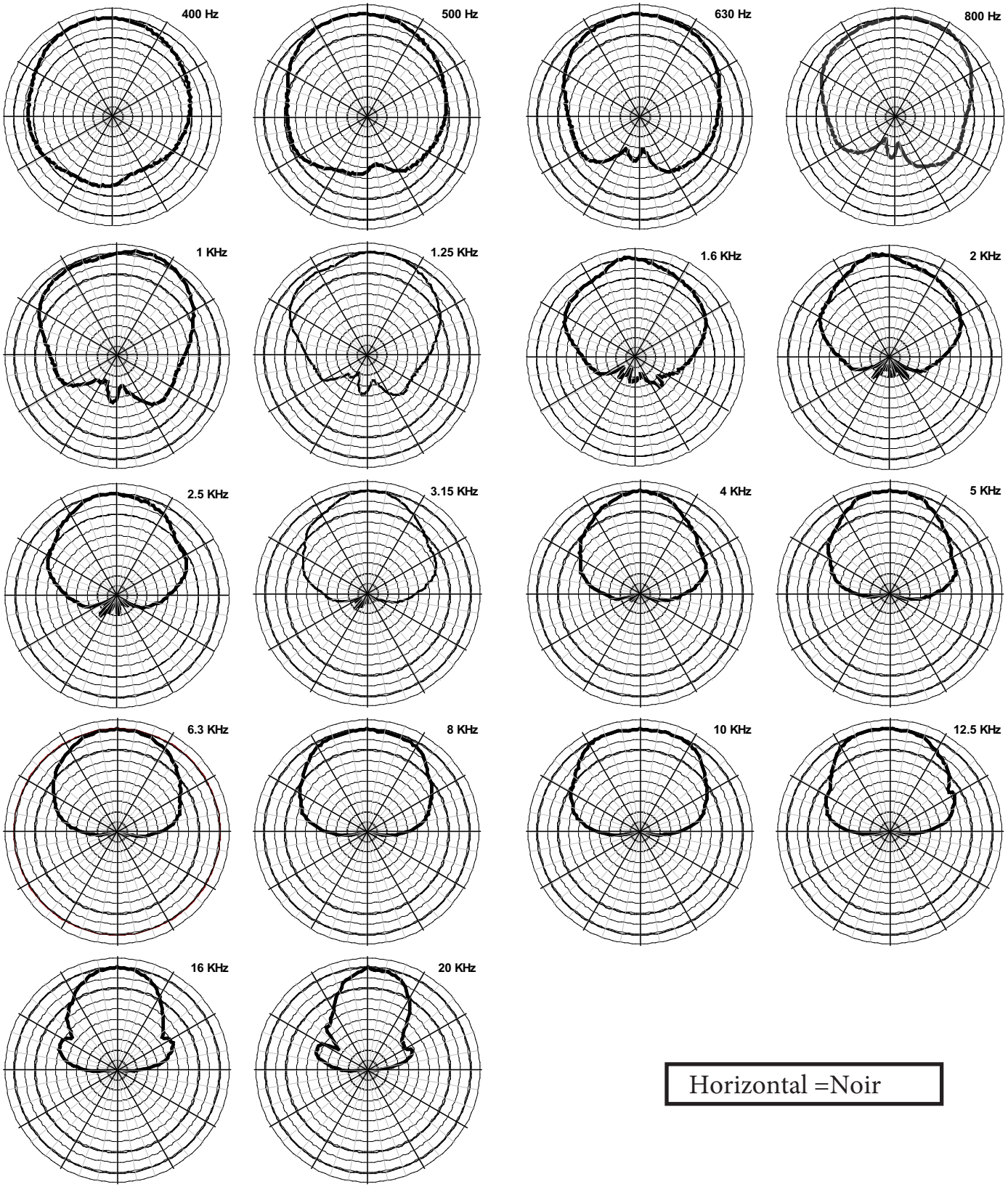

Horizontal =Noir

Dimensions:

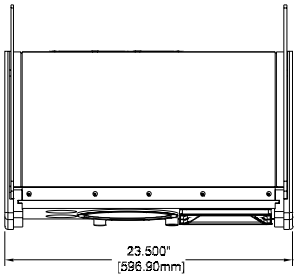

Vue de dessus

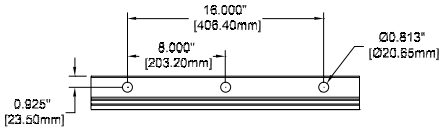

Trous de la barre d'écartement

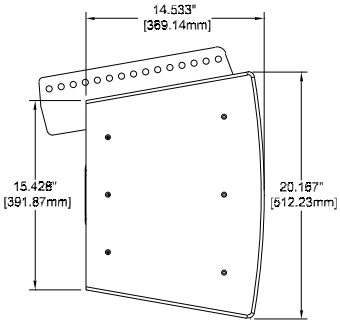

Vue gauche

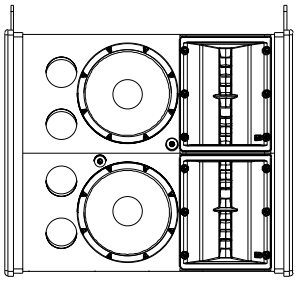

Vue de face

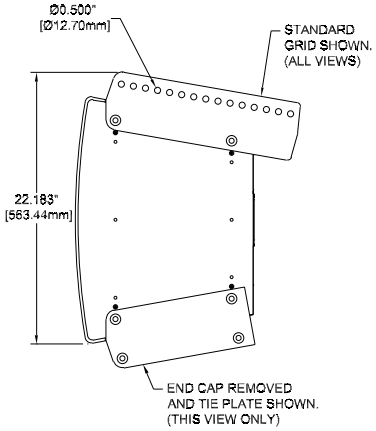

Vue droite

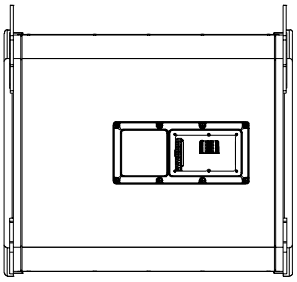

Vue arrière

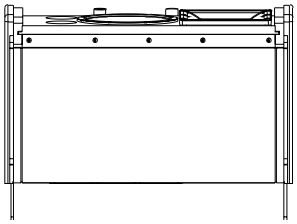

Vue de dessous

ATTENTION

Cette enceinte EV doit être accrochée en hauteur en respectant Ā les procédures et les limites décrites dans le manuel d'utilisation EVA. L'enceinte doit être suspendue au moyen d'un système d'accrochage certifié par un installateur professionnel agrée en respectant les réglementations nationales et locales.

Electro-Voice®

12000 Portland Avenue South, Burnsville, MN 55337
Phone: 952/884-4051, Fax: 952/884-0043

www.electrovoice.com

© Bosch Communications Systems 04/2009

Part Number LIT000348000 Rev A

Représenté par :

EVI Audio France SAS
Parc de Courcerin
Allée Lech Walesa
F 77185 LOGNES
TEL +33 1 64 80 00 90
www.eviaudio.fr