EVU-2062/95

Enceinte 2 voies large bande
90° x 50° avec 2 x 20 cm

Caractéristiques principales:

- Moteur de compression en titanium 1.3” (33 mm) avec membrane 1.4” (36 mm)
- 2 Haut-parleurs de basses 8” (203 mm) Filtre
- sophistiqué de 3ème ordre avec protection de l'aigu
- Couverture: 90° x 50° guide d'onde à directivité constante™ orientable
- Rendement de 95 dB , SPL max de126 dB
- Puissance admissible: 350 W continus, 1400 W crête
- Support en "U" universel inclus
- Transformateur 70.7/100V disponible en option
- Plaque avec NL4 disponible en option
- (6) embases filetées M8 intégrées pour accrochage

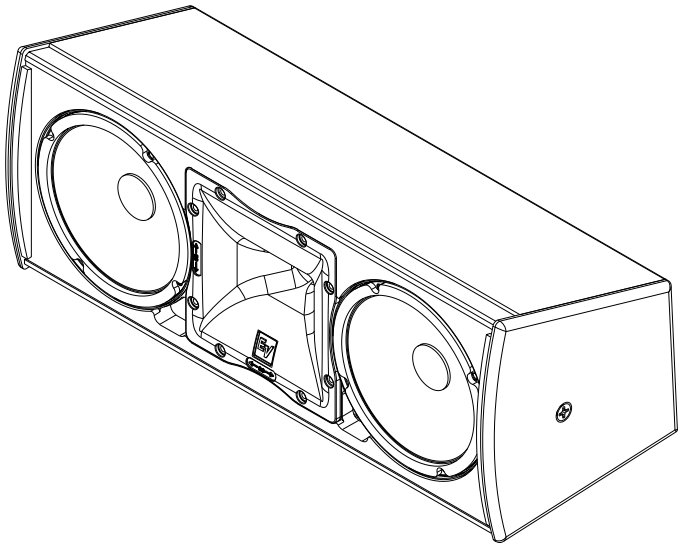

Description générale:

L' Electro-Voice **EVU-2082/95** est une enceinte deux voies compacte qui peut être utilisée dans une multitude d'applications nécessitant une haute qualité sonore tout en restant d'un poids et d'un encombrement réduits. Le concept de l'ébénisterie est basé sur des angles asymétriques pour conserver un espace réduit vers les murs et plafonds tout en offrant une couverture maximale ce qui lui permet de se fondre avec son environnement. Ce concept a été optimisé pour les applications murales, les bords de scène, et les dessous de balcons.

L'**EVU-2082/95** dispose d'un moteur de compression ICT-1-8 en titanium à haut rendement avec un diaphragme 1.3” couplé à un guide d'onde orientable de 90° x 50° à directivité constante™. Le haut-parleur de basse ICT-8-16 a été développé en utilisant la conception assistée par ordinateur FEA afin de fournir le meilleur rendement et le plus haut niveau d'intelligibilité de la voix. Le filtre utilise des pentes de 18 dB par octave avec une égalisation afin d'obtenir une réponse homogène dans la plage de la voix et linéaire hors axe. Il dispose d'un circuit de protection pour la fiabilité à long terme.

Les ébénisteries des séries EVU sont construites en contreplaqué 9 plis très dur et disposent de six embases filetées M8 pour l'accrochage permettant un vaste choix de positions. Les enceintes EVU ont une peinture granitée et sont disponibles en noir ou en blanc. Chaque enceinte EVU inclut un support en "U" universel pour facilité l'installation. Le support en "U" offre une possibilité de rotation complète de l'enceinte (limitée à 330° lorsque le transformateur 70/100V est monté). Des points de fixation supplémentaires sont disponibles à l'arrière de l'enceinte pour l'utilisation d'un support type Omnimount™. Un transformateur 70.7/100V en option peut être facilement installé sur le panneau d'entrée pour l'utilisation de lignes 70 ou 100V. Toutes ces possibilités vous offrent la flexibilité de répondre rapidement et précisément aux besoins des clients de de couvrir un vaste choix de lieux.

Caractéristiques techniques:

Réponse en fréquence[1] (-3 dB):	100 Hz - 16 kHz
Réponse en fréquence[1] (-10 dB):	60 Hz - 20 kHz
Couverture:	90° x 50° ou 50° x 90°
Fréquence passe-haut recom.:	90 Hz
Fréquence de coupure:	2300 Hz
Rendement dans l'axe[1]:	95 dB (1 W/1 m)
Niveau SPL[1] Max. calculé:	126 dB
Puissance admissible[2]:	350 W continus, 1400 W crête
Impédance:	8 ohms (nominale), 6.0 ohms (min.)
Haut-parleurs LF:	Deux Boomers ICT-8-16, 8” (203mm)
Haut-parleur HF:	Moteur de compression ICT-1-8, avec diaphragme 1.3” (33mm)
Connecteurs:	Bornier à vis 4 broches 12 AWG type Phoenix/Euro
Ebénisterie:	Contreplaqué 9 plis très dur avec peinture granitée
Grille:	Acier 18 GA avec tissu
Environnement:	IEC 60529
Accrochage:	(6) embases filetées M8
Dimensions (H x L x P):	9.73” x 24.23” x 9.34” (247.2 mm x 615.5 mm x 237.2 mm)
Poids net:	28.3 lb (12.8 kg)
Poids emballé:	35.2 lb (16 kg)

[1] Mesure "half-space"
[2] EIA RS-426A, test pendant huit heures.

Enceinte EVU-2082/95

Réponse en fréquence & Impédance:

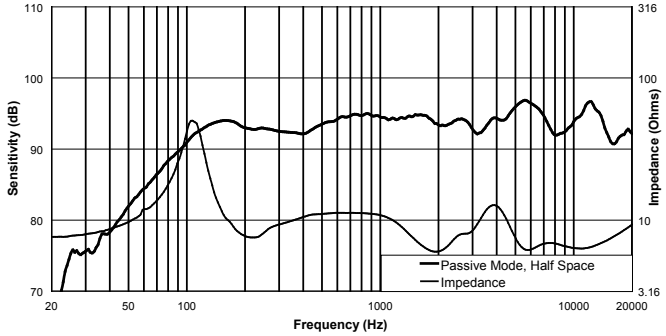

Réponse en fréquence hors axe horizontale :

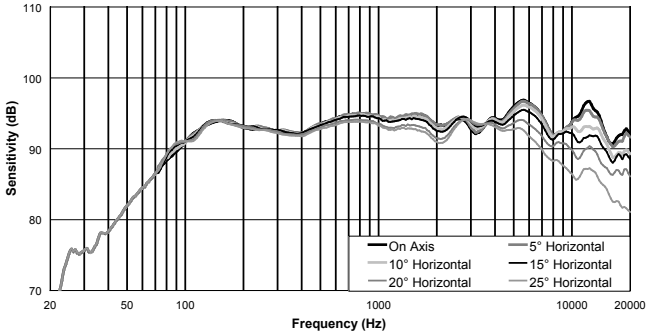

Réponse en fréquence hors axe verticale (vers le haut) :

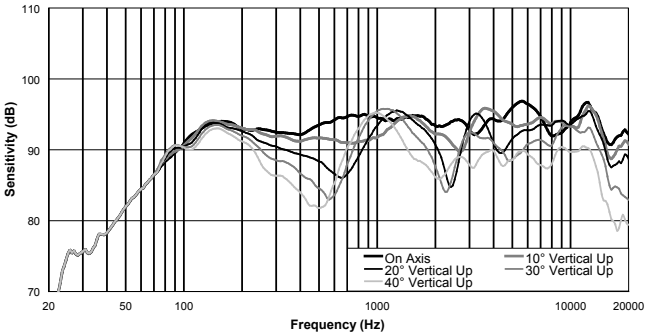

Réponse en fréquence hors axe verticale (vers le bas) :

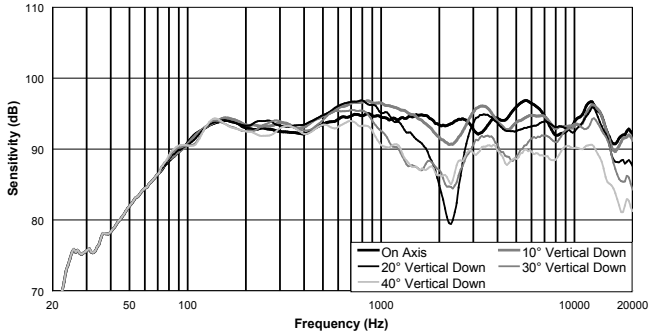

Largeur de faisceau:

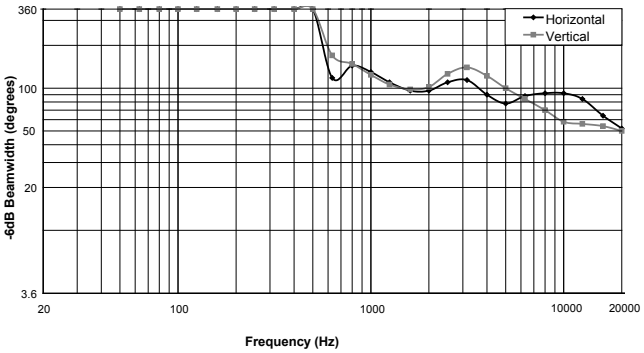

Directivité:

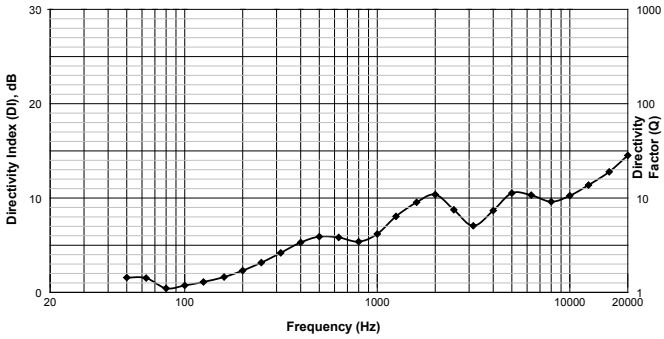

Diagramme:

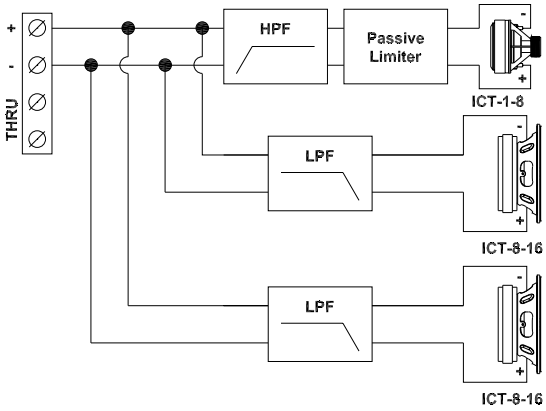

Diagrammes polaires (1/3 Octave):

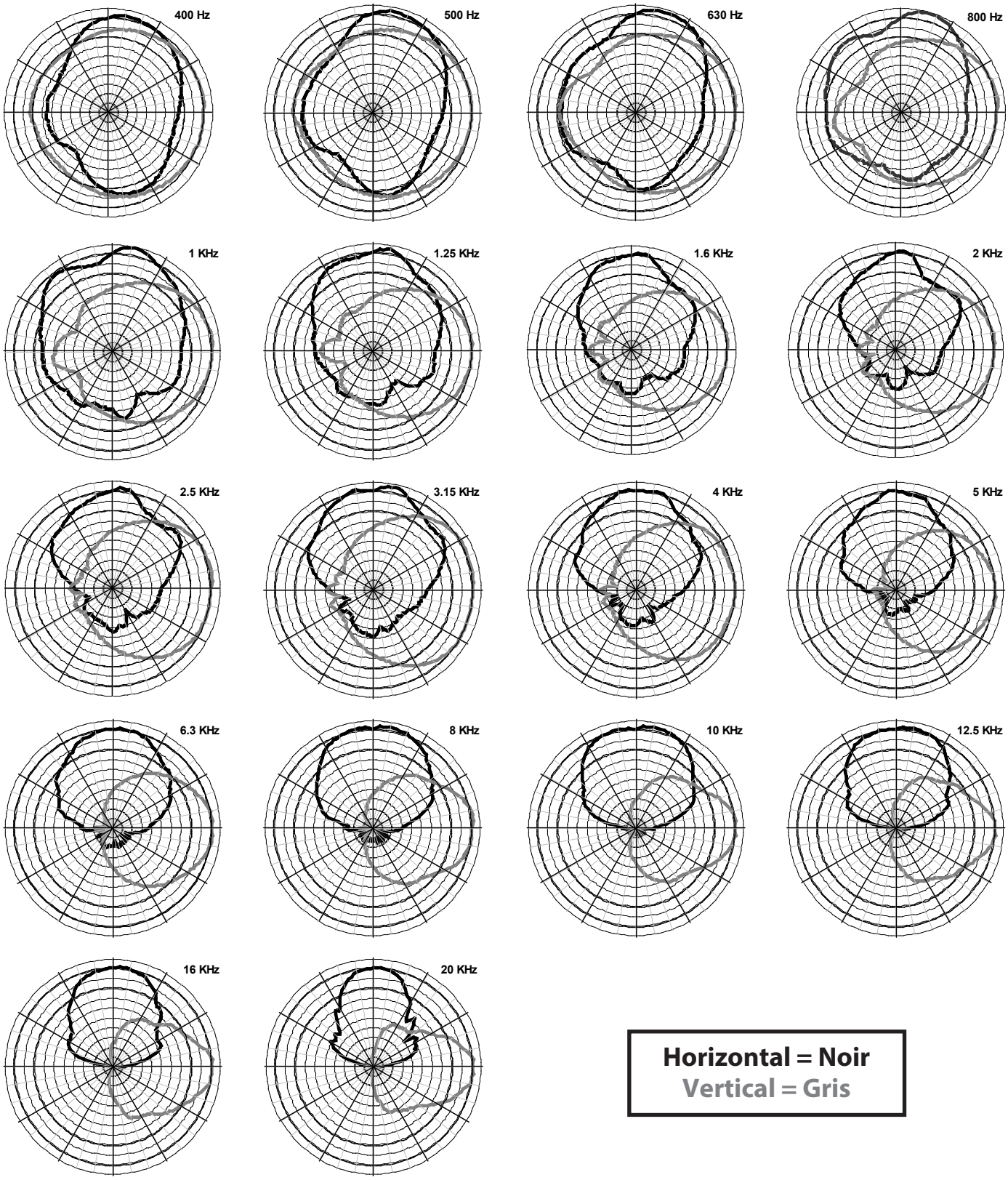

Horizontal = Noir
Vertical = Gris

Dimensions

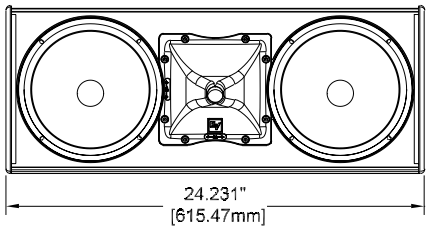

Vue de face

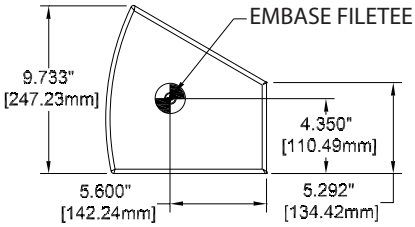

Vue de côté

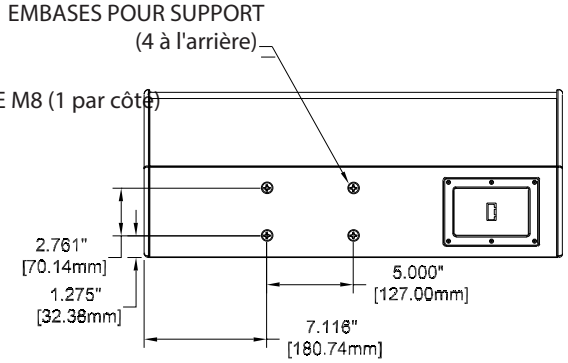

Vue arrière

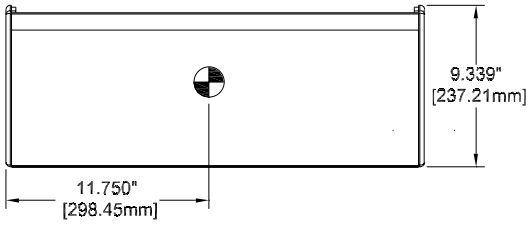

Top / Bottom View

= CENTRE DE GRAVITE

Vue de dessus

EVU Références

- **EVU-1062/95-BLK, 90° x 50°,** noire
- **EVU-1062/95-WHT, 90° x 50°,** blanche
- **EVU-2062/95-BLK, 90° x 50°,** noire
- **EVU-2062/95-WHT, 90° x 50°,** blanche
- **EVU-1082/95-BLK, 90° x 50°,** noire
- **EVU-1082/95-WHT, 90° x 50°,** blanche
- **EVU-2082/95-BLK, 90° x 50°,** noire
- **EVU-2082/95-WHT, 90° x 50°,** blanche

Accessoires

- **EVU-TK60,** Transformateur 70/100V**, 60W**
- **EVU-CDNL4,** Plaque avec NL4

Amplification Dynacord recommandée:

C1300 FDI Amplificateur 2 x 600W (4 Ohms)
C1800 FDI Amplificateur 2 x 950W (4 Ohms), 1 x 1250W (100V)
C2800FDI Amplificateur 2 x 1400W (4 Ohms), 2 x 1250W (100V)
C3600FDI Amplificateur 2 x 1800W (4 Ohms), 2 x 1250W (100V)
DSA8405 Amplificateur 4 x 500W (4 Ohms ou 100V)
DSA8410 Amplificateur 4 x 1000W (4 Ohms ou 100V)
DSA8805 Amplificateur 8 x 500W (4 Ohms ou 100V)

⚠ ATTENTION ⚠

L'enceinte EVU doit être accrochée en respectant scrupuleusement les procédures et les limitations décrites dans le *manuel utilisateur EVU* et dans ses éventuelles mises à jour. Le système doit être suspendu avec du matériel d'accrochage certifié par un professionnel habilité en conformité avec les règlementations locales et nationales.

Electro-Voice

12000 Portland Avenue South, Burnsville, MN 55337
Phone: 952/884-4051, Fax: 952/884-0043

www.electrovoice.com

© Bosch Communications Systems 05/2011

Part Number F01U216883 Rev 3

Représenté en France par :

EVI AUDIO FRANCE SAS
Parc de Courcerin
Allée Lech Walesa F 77185 LOGNES
TEL +33 1 64 80 00 90
www.eviaudio.fr