EVF-2121S

2 x 30 cm
Caisson de basse à charge frontale

Caractéristiques principales:

- Deux haut-parleur basses fréquences EVS12SB 12" (300mm)
- Rendement de 100 dB, SPL max. 135 dB
- Puissance admissible**:** 800W continus, 3200W crête
- 22 embases filetées M10 pour accrochage
- Versions PI et FG avec presse-étoupe et grille en acier inox

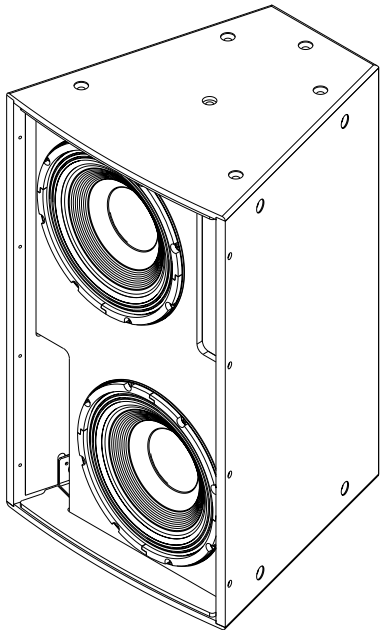

Description générale:

L'**Electro-Voice EVF-2121S** est un caisson de basses à haut rendement qui peut être utilisée dans un vaste choix d'applications qui nécessitent un système compact et léger de très haute qualité.

L'**EVF-2121S** utilise deux haut-parleurs de basses **EVS12SB 12"** qui ont été développés avec une optimisation **FEA** pour le moteur, la suspension et pour la conception électrique afin d'assurer une très faible distorsion, un haut rendement, et un maximum d'intelligibilité à des niveaux SPL élevés.

Les caractéristiques de l'**EVF-2121S** en font un choix idéal pour de nombreuses applications fixes. L'ébénisterie trapézoïdale est construite en bouleau résistant aux intempéries avec un revêtement **EVCoat™** offrant une protection maximale. Le concept acoustique et les possibilités d'accrochage permettent de constituer des clusters verticaux et horizontaux en utilisant n'importe quelle combinaison d'enceintes des séries EVF et EVH. Avec un choix parmi sept types de directivité et de caisson de basse et de sub-grave vous avez les outils offrant le maximum de souplesse pour la conception d'un système, quel que soit l'application ou le budget. Le panneau d'entrée innovant offre un choix de connecteurs type Phoenix (inclus dans tous les modèles standards) ou en option on peut utiliser un panneau équipé de deux connecteurs type NL4 ou de presse-étoupes pour les applications en extérieur. un cavalier accessible par l'éxtérieur sélectionne le mode passif ou actif (bi-amplification). Un transformateur 70,7/100V en option peut être fixé à l'interieur sur le panneau d'entrée. Toutes ces possibilités vous permettent de répondre aux besoins de sclients dans des salles très variées avec un nombre d'enceintes moins important qu'habituellement.

Caractéristiques techniques:

Réponse en fréquence[1] (-3dB):	**54 Hz - 145 Hz**	
Réponse en fréquence[1] (-10dB)	**41 Hz - 330 Hz**	
Fréquence de coupure recom.:	**45 Hz**	
Rendement dans l'axe :	**100 dB (1W/1m)**	
SPL max. calculé :	**135 dB**	
Couverture horizontale :	**Omnidirectionnelle**	
Couverture verticale :	**Omnidirectionnelle**	
Puissance admissible[2]	**800W Continus, 3200W Crête**	
HP basses :	**2 x EVS12SB,12in (300mm)**	
Impédance nominale:	**4 Ohms (nominale), 2,8Ohms (min.)**	
Connecteurs	**Deux connecteurs Phoenix à vis 4 points 10 AWG**	**Version PI & FG: Panneau CDG avec presse-étoupe**
Ebénisterie	**Bouleau13 plis résistant aux intempéries**	**Version FG Idem plus finition fibre de verre**
Grille	**Acier poudré 16GA galvannisé avec logo orientable**	**Version PI & FG Acier inox avec tissu hydrofuge**
Suspension :	**(22)Embases filetées M10**	
Dimensions (H x L x P) :	**30.26" x 18.50" x 18.37" (768.6 mm x 469.8 mm x 466.6 mm)**	
Poids net :	**82.4 lb (37.4 kg)**	
Poids emballé :	**92.7 lb (42.1 kg)**	

[1] Mesure "half space".
[2] AES-1984, test pendant 8 heures

Enceinte EVF-2121S

Dimensions :

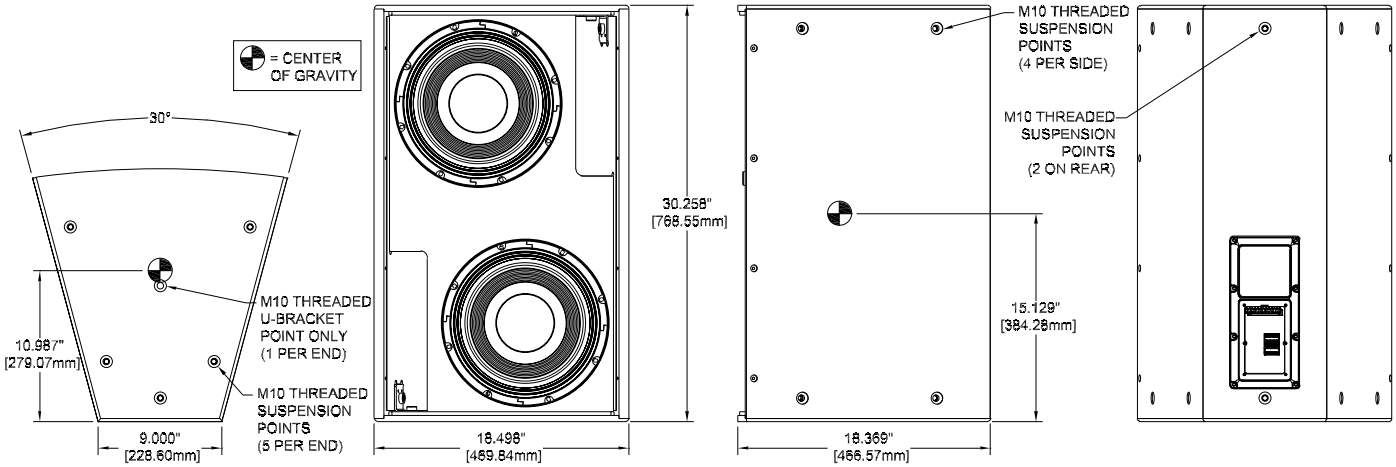

Vue de dessus **Vue de face** **Vue de côté** **Vue arrière**

Réponse en fréquence/impédance:

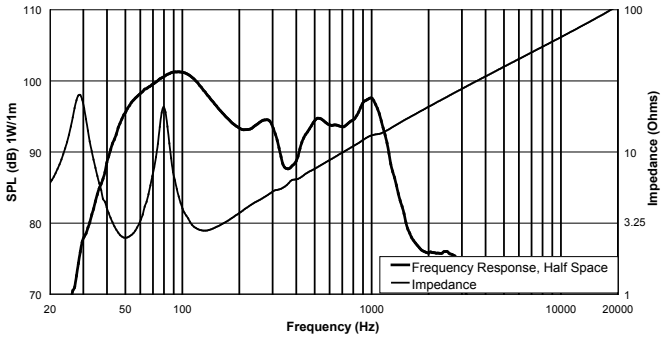

⚠ ATTENTION ⚠

L'enceinte EVF doit être accrochée en respectant scrupuleusement les procédures et les limitations décrites dans le *manuel utilisateur EVF/EVH* et dans ses éventuelles mises à jour. Le système doit être suspendu avec du matériel d'accrochage certifié par un professionnel habilité en conformité avec les règlementations locales et nationales.

Accessoires

- **CDNL4, Plaque arrière avec deux NL4**
- **CSG, Plaque arrière avec un presse-étoupe**
- **CDG, Plaque arrière avec deux presse-étoupe**
- **TK-150, 70/100V Transformateur, 150W à 400W suivant filtrage**
- **HRK-1B, Horiz. Rigging Kit, EVF, noir**
- **HRK-1W, Horiz. Rigging Kit, EVF, blanc**
- **HRK-2B, Horiz. Rigging Kit, EVF-SUB, noir**
- **HRK-2W, Horiz. Rigging Kit, EVF-SUB, blanc**
- **HRK-3B, Horiz. Rigging Kit, EVH, noir**
- **HRK-3W, Horiz. Rigging Kit, EVH, blanc**
- **VRK-1B, Vert. Rigging Kit, EVF, noir**
- **VRK-1W, Vert. Rigging Kit, EVF, blanc**
- **VRK-2B, Vert. Rigging Kit, EVF-SUB, noir**
- **VRK-2W, Vert. Rigging Kit, EVF-SUB, blanc**
- **VRK-3B, Vert. Rigging Kit, EVH, noir**
- **VRK-3W, Vert. Rigging Kit, EVH, blanc**

Electro-Voice

12000 Portland Avenue South, Burnsville, MN 55337
Phone: 952/884-4051, Fax: 952/884-0043

www.electrovoice.com

© Bosch Communications Systems

Part Number LIT000464043 Rev A

Représenté en France par :

EVI AUDIO FRANCE SAS
Parc de Courcerin
Allée Lech Walesa F 77185 LOGNES
TEL +33 1 64 80 00 90
www.eviaudio.fr